sammic

ENVASADORAS AL VACIO SU-520 / VACUUM PACKING MACHINES SU-520 / MACHINES A EMBALLER SOUS-VIDE SU-520

N.	Denominación	Description	Dénomination	Cod.
1	Teclado + Panel SU	Keyboard + control panel SU	Clavier + panneau SU	2149622
2	Aceite SAE10 (1 ltr)	Oil SAE10 (1l)	Huile SAE 10 (1l)	2149103
3	Adhesivo doble cara	Double face adhesive	Adhésif double face	2149320
4	Almohadilla SV-600 L	Silicone pad SV-600 L	Coussin en silicone SV-600 L	2143353
6	Banda adh. soldadura 1100mm	Seal beam tape 1100 mm	Teflon de soudure 1100mm	2141772
7	Amarre resistencia 20mm	Element mooring set 20 mm	Amarrage résistance 20 mm	2149365
8	Amortiguador 500N	Shock absorber set 500N	Amortisseur 500N	2149880
9a	Barra soldadura S-400 MET R	Sealing beam S-400 MET R	Barre soudure S-400 MET R	2149782
9b	Barra soldadura 500 L MET	Barra soldadura 500 L	Barre soudure 500 L	2149828
10	Bomba vacío 20m3 120V/60/1	Vacuum pump 20m3 120V/60/1	Pompe à vide 20m3 120V/60/1	2149328
11a	Campana SE/SU-521 <07/2022	Cover SE/SU-521 <07/2022	Cloche SE/SU-521<07/2022	2149359
11b	Campana SE/SU-521	Cover SE/SU-521	Cloche SE/SU-521	2149829
12	Contactor AF9-22-00-13 100/250	Contactor AF9-22-00-13 100/250	Contacteur AF9-22-00-13 100/250	2149397
13	Contactor AF9-4000 100/250V	Contactor AF9-4000 100/250V	Contacteur AF9-4000 100/250V	2149393
14	Encaje eje pistón 400/500/600/800	Sealing cylinder shaft fit 400/500/600/800	Lace axe cylindre soudure 400/500/600/800	2149364
15	Inyector gas SU	Injector gas SU	Injecteur gaz SU	2149394
16	Pasador elástico 6x14	Elastic pin 6x14	Goupille elastique 6x14	2149367
17	Pata 400/500 NSF	Rubber feet 400/500 NSF	Pied 400/500 NSF	2149357
18	Pisador muelle	Spring lever set	Levier ressort	2149427
19	Pistón 400/600	Sealing cylinder set 400/600	Cylindre soudure 400/600	2149494
20	Pivote bisagra 500	Hinge pivot set 500	Pivot charnière 500	2149369
21a	Tapa trasera SE/SU-521<07/2022	Back cover SE/SU-521 <07/2022	Couvercle arrière SE/SU-521 <07/2022	2149663
21b	Tapa trasera SE/SU-521	Back cover SE/SU-521	Couvercle arrière SE/SU-521	2149834
22	Placa leds LCD SU >2023	Led base LCD SU >2023	Plaque leds LCD SU >2023	2149860
23	Placas electrónicas SU 230-120V	Electronic print SU 230-120V	Plaques électroniques 230-120V	2149861
24	Regleta PA-76-6 FV	Terminal strip PA-76-6 FV	Reglette PA-76-6 FV	2149555
25	Tapones SU	Plug set SU	Bouchons SU	2149395
26	Tensor	Tightener set	Tendeur	2149370
27	Transformador 150VA 115/0-13-16V	Transformer 150VA 115/0-13-16V	Trans. soudure 150VA 115/0-13-16V	2149762
28	Trafo 600VA 2X115 13-17-20V	Transformer 600VA 2X115 13-17-20V	Trans. soudure 600VA 2X115 13-17-20V	2149851
29	Válvula atmósfera progresiva 115V (S4)	Progressive air valve 115V (S4)	Electrovanne air progrèssive 115V (S4)	2149354
30	Válvula descompresión 115V (S4)	Decompression valve 115V (S4)	Valve décompression 115V (S4)	2149355
31	Válvula gas 115V	Gas valve 115V	Valve gaz 115V	2149539
32	Válvula soldadura 115V (S4)	Seal valve 115V (S4)	Valve soudure 115V (S4)	2149356
33a	Barra soldadura 400	Sealing beam 400	Barre soudure 400	2149642
33b	Kit soldadura + corte 420mm SE/SU-400/500	Bag cutting kit 420mm/17" SE/SU-400/500	Soudure + coupe 420mm SE/SU-400/500	2149772
33c	Barra soldadura 500 L	Sealing beam 500 L	Barre soudure 500 L	2149827
33d	Barra soldadura + corte 500 L	Bag cuttin kit 500 L	Barre de soudure + coupe 500 L	2149838
34	Fusible cerámico 5x20 1a	Fuse 1 A	Fusible 1 A	2149131
36	Micro amortiguador	Shock absorber micro set	Micro amortisseur	2149284
37	Pasacables PA-407	Bushing tube	Passe mur PA-407	2149386
38	Resistencia soldadura 416mm	Sealing element set 416 mm	Résistance soudure 416mm	2149203
40a	Soporte almohadilla 400/500	Silicone pad holder set 400/500	Support coussin silicone 400/500	2149326
40b	Soporte silicona SU-520 L	Silicone pad holder SU-520 L	Support coussin silicone SU-520 L	2149833
41	Soporte amortiguador	Shock absorber holder set	Support amortisseur SV	2149281
42	Cable manguera SJT 3XAWG14 USA	Hose wire SJT 3XAWG14 USA	Câble gaine SJT 3XAWG14 (USA)	2009655
43	Caja tablero mandos env. S	Keyboard box vacuum pack. S	Boîte commandes emb. sous-vide	2149690
44	Condensador permanente 110uF 420V	Permanent capacitor 110uF 420V	Condensateur permanent 110uF 420V	2149705
45	Resistencia + corte (530)	Element+cutting set (530)	Résistance + pré-découpe 530mm	2149315
46	Tapones+visor env. >10m3	Sight-plugs set >10m3	Bouchons viseur >10m3	2149414
47	Válvula recirculación aceite kb	Oil recirculation valve set	Valve récirculation huile	2149421
48	Paletas bomba 20m3/h	Pump rotor vanes set 20 m3	Ailettes pompe 20 m3	2149420
49	Juntas-retenes bomba 20	Pump seals set 20 m3	Joints étancheité pompe 20m3	2149415
50	Aspiración 400/500	Intake set 400/500	Aspiration 400/500	2149009
51	Juegos codos Y	Y elbows set	Coudes "Y"	2149129
52	Cable impresora interno SU	Internal printer wire SU	Câble intérieur imprimante SU	2149708
53	Filtro aire bomba 10/16/20m3	Filter (air, vac. pump) 10/16/20m3	Filtre à air pompe 10/16/20m3	2149410
54	Pies goma	Rubber feet set	Pieds	2149039
55	Junta campana 7x10 mm (2,35m)	Lid gasket 7x10 mm (2,35m)	Joint cloche 7x10 mm (2,35m)	2149075
57	Membrana pistón Ø75	Cylinder membrane Ø75	Membrane cylindre Ø75	2149651
58a	Varilla cierre SE/SU-521 <07/2022	Locking rod SE/SU-521 <07/2022	Barrette de maintien cloche SE/SU-521 <07/2022	2149683
58b	Varilla cierre SE/SU-521	Locking rod SE/SU-521	Barrette de maintien cloche SE/SU-521	2149835
59	Tapa aceite 400/500	Oil plug 400/500	Couvercle huile 400/500	2149658
60	Cableado SU-420/520 120V	Electric wiring SU-420/520 120V	Câblage SU-420/520 120V	2145571
61	Pie goma bomba 6/10/20m3	Pump foot 6/10/20m3 (rubber)	Pied caoutchouc pompe 6/10/20m3	2149339
62a	Carrocería SE/SU-521 <07/2022	Body SE/SU-521 <07/2022	Châsis SE/SU-521 <07/2022	2149734
62b	Carrocería SE/SU-521	Body SE/SU-521	Châsis SE/SU-521	2149830
63a	Cuba SE/SU-521 <07/2022	Chamber SE/SU-521 <07/2022	Chambre SE/SU-521 <07/2022	2149743
63b	Cuba SE/SU-521 CC (EMB)	Chamber SE/SU-521 CC	Chambre SE/SU-521 CC	2149836
63c	Cuba SE/SU-521 L (EMB)	Chamber SE/SU-521 L	Chambre SE/SU-521 L	2149837
64	Racord espiga 1/2" de Ø20	Spin racord 1/2 Ø20	Raccord pointe 1/2 Ø20	2149749
65	Adhesivo Sammic Ø60 negro	Adhesive Sammic Ø60 black	Adhésif Sammic Ø60 noir	2142591
66	Tubo silicona 5x10 (5m)	Tube (silicone) 5x10 (5m)	Tuyau silicone 5x10 (5m)	2149008
67	Tubo silicona 6x3mm (2,6m)	Silicone pipe 6x3mm (2,6m)	Tuyau silicone 6x3mm (2,6m)	2149059
68	Tubo aspiración *20	Intake hose *20	Tube aspiration *20	2149261
69	Interruptor térmico 15A	Thermal switch 15A	Interrupteur thermique 15A	2149752
70	Limitador temperatura 65ºC	Temperature limiter 65ºC	Limitateur température 65ºC	2149753

SU-520

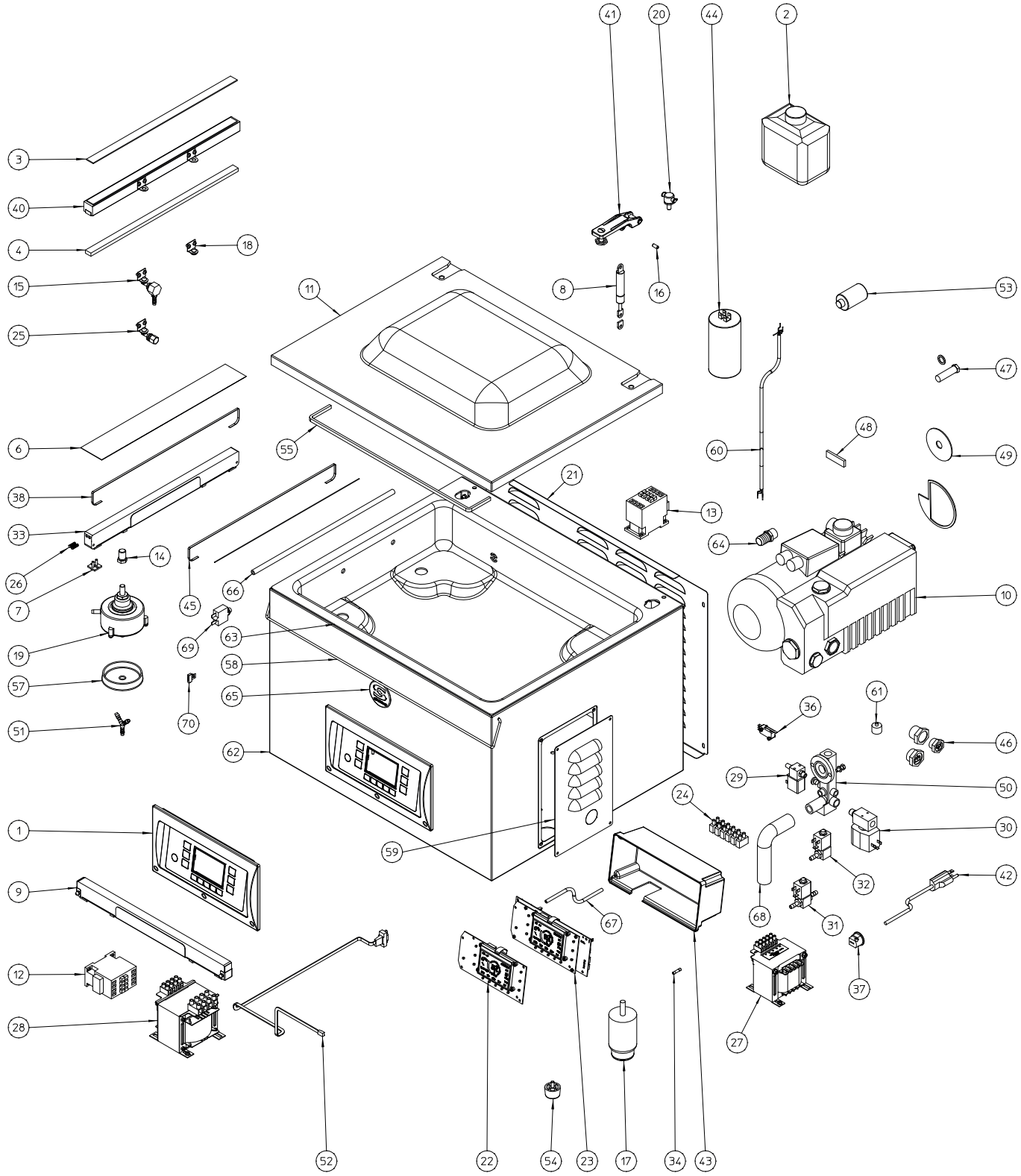

Nota: Todas estas especificaciones están sujetas a cambio sin previo aviso, debido a la permanente mejora del producto.
Note: These specifications are subject to change without prior notice due to continuous product improvement.
Note: Toutes ces spécifications peuvent être modifiées sans préavis dû à une permanente amélioration du produit.

11-24 -2900563/3 - Copyright 2024 © Sammic S.L.